RACK-12GT/SW Best.-Nr. 24.1090
RACK-20GT/SW Best.-Nr. 24.1100

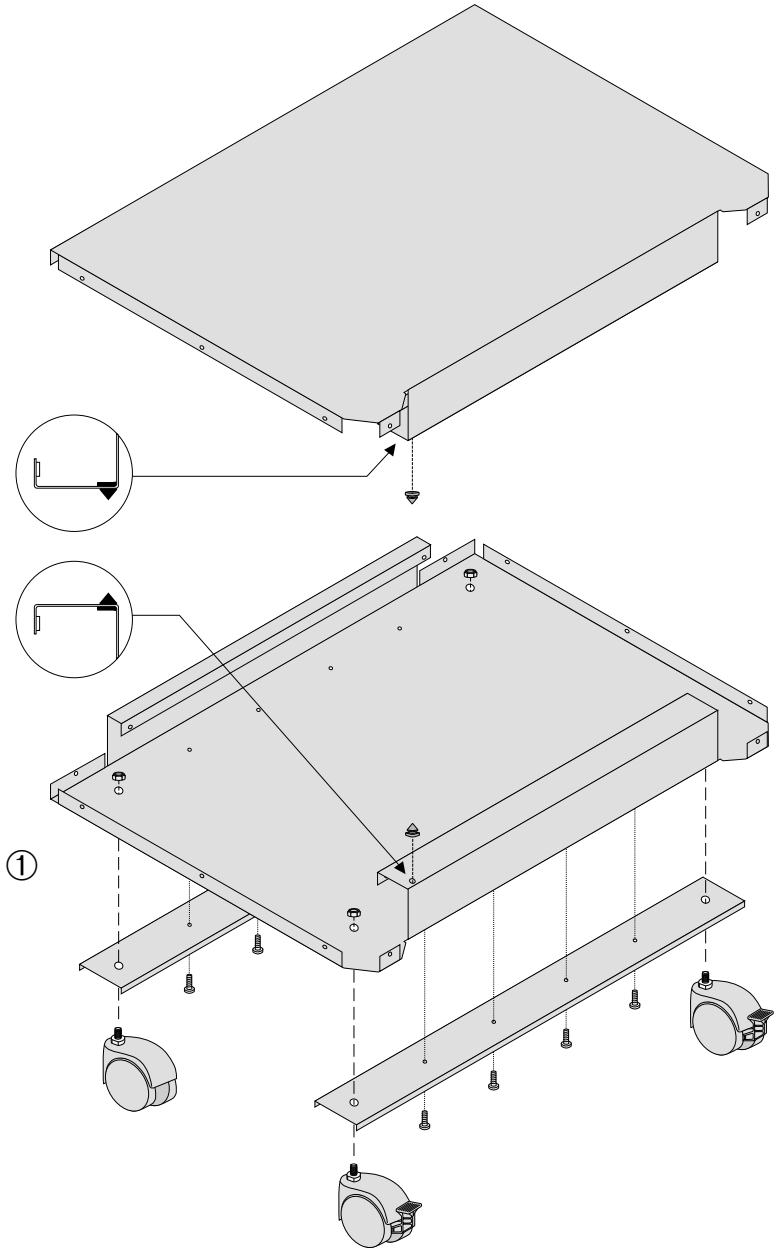

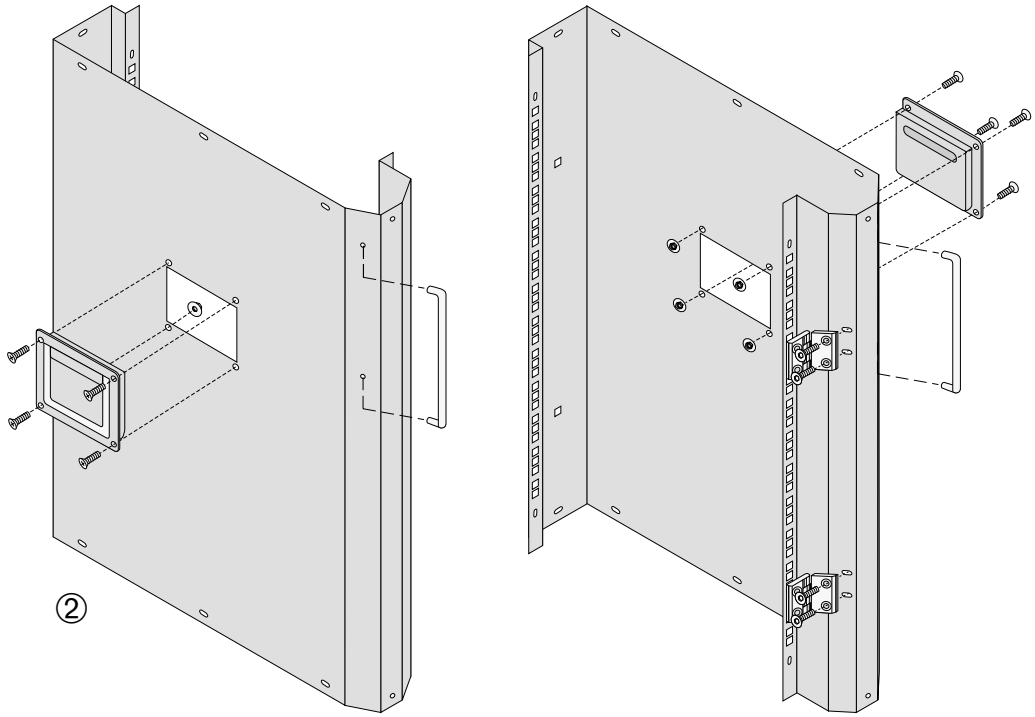

MONACOR® INTERNATIONAL
Copyright© by MONACOR INTERNATIONAL GmbH & Co. KG, Bremen, Germany. All rights reserved.

RACK-12GT/SW Best.-Nr. 24.1090
RACK-20GT/SW Best.-Nr. 24.1100

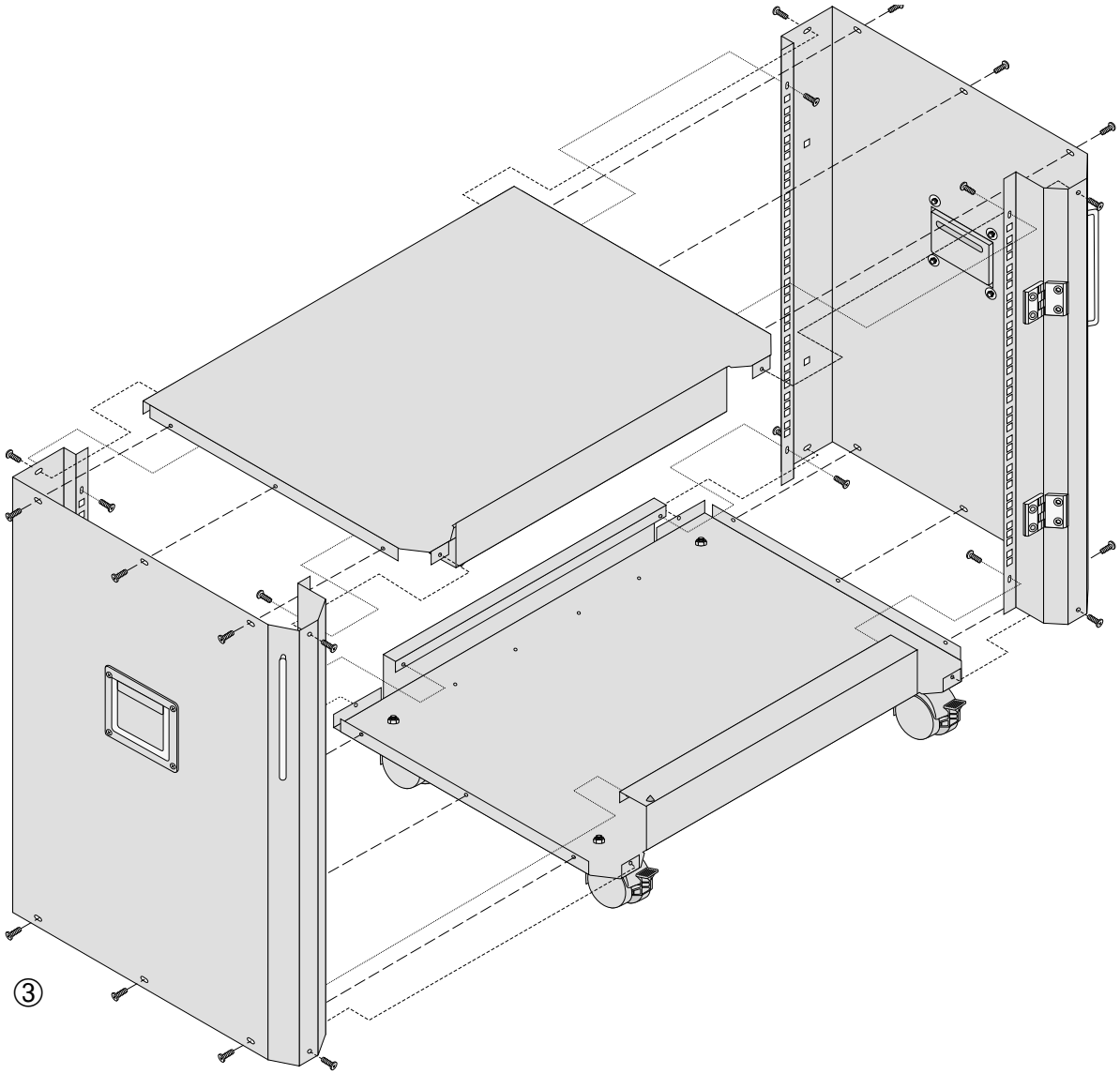

③

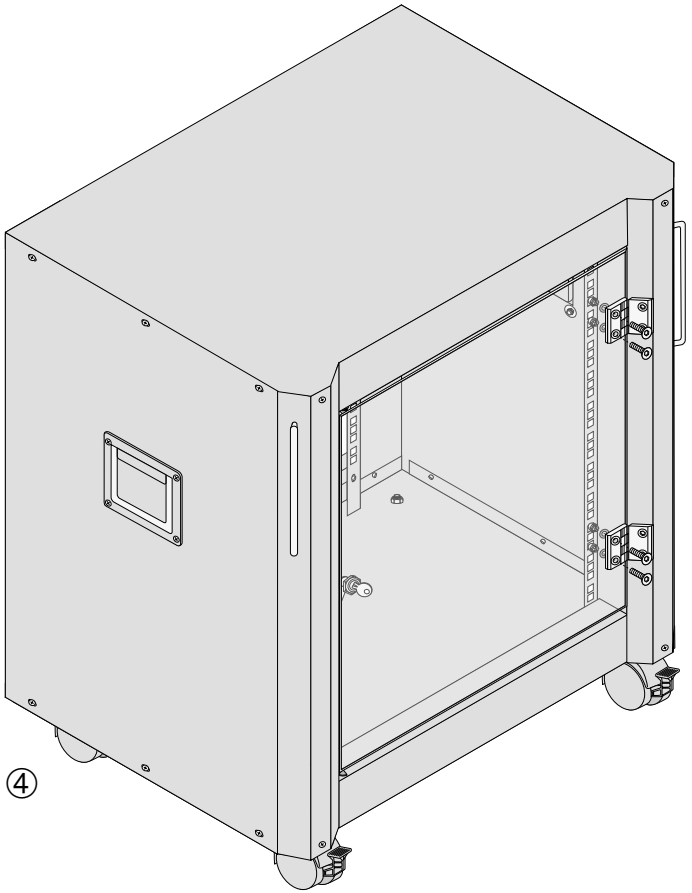

④

Copyright© by MONACOR INTERNATIONAL GmbH & Co. KG, Bremen, Germany. All rights reserved.

RACK-12GT/SW Best.-Nr. 24.1090
RACK-20GT/SW Best.-Nr. 24.1100

D A CH Geräterack

Verwendungsmöglichkeiten

Dieses Rack dient zur Aufnahme von Audiogeräten mit einer Breite von 482 mm (19"). Die Aufnahmekapazität beträgt 12 HE für das Modell RACK-12GT/SW bzw. 20 HE für das Modell RACK-20GT/SW (1 Höheneinheit HE = 44,5 mm). Montagematerial für den Einbau der Geräte liegt dem Rack bei.

Montage

- Wird das Rack zweckentfremdet, falsch montiert oder überladen, kann keine Haftung für daraus resultierende Sach- oder Personenschäden und keine Garantie für das Rack übernommen werden.
- Soll das Rack endgültig aus dem Betrieb genommen werden, übergeben Sie es zur umweltfreundlichen Entsorgung einem örtlichen Recyclingbetrieb.

Das Rack besteht aus 4 Wänden (1 Deckel, 1 Bodenplatte, 2 Seitenteile) und einer abschließbaren Fronttür aus Acrylglas. Es liegen die folgenden, separat verpackten Montageteile bei:

- 4 Transportrollen mit 4 Muttern
- 2 Versteifungsstreben für die Bodenplatte
- 8 Kreuzschlitzschrauben M4 für die Montage der Versteifungsstreben
- 2 Griffschalen mit 8 Kreuzschlitzschrauben M4 und 8 Muttern
- 2 Haltegriffe mit 4 Sechskantschrauben M5
- 2 Scharniere mit 8 Innensechskant-Schrauben M6, 8 Muttern (4 Sechskant- und 4 Hutmuttern) und 8 Unterlegscheiben,
  1 Schloss mit 1 Sechskantmutter und 2 Schlüsseln,
  2 Gummistopfen als Türstopper
- 28 Kreuzschlitzschrauben M4x8 für den Zusammenbau der 4 Rackwände,
  ein Satz Kreuzschlitzschrauben M6x12 mit Käfigmuttern und Unterlegscheiben für den Einbau der Geräte

Die Abbildungen 1 – 4 auf dem Extrablatt zeigen die komplette Rackmontage. Die folgenden Bedienschritte in der angegebenen Reihenfolge durchführen:

1) Die Spitzen der zwei Gummistopfen dienen als Türstopper für die Glastür. Je einen Gummistopfen durch die dafür vorgesehene Bohrung an der Decken- und Bodenplatte drücken (siehe Abb. 1). Dazu die mit einem Loch versehene Seite des Gummistopfens so zusammenpressen, dass sie sich durch die Bohrung drücken lässt.
2) Die zwei Versteifungsstreben und die vier Rollen wie in Abb. 1 dargestellt an die Unterseite der Bodenplatte montieren.
3) An den beiden Seitenteilen die Griffschalen und die Haltegriffe anbringen. Am rechten Seitenteil die beiden Scharniere mit vier Schrauben und vier Sechskantmuttern montieren. Siehe dazu Abb. 2.
4) Die Rackwände nach Abb. 3 zusammenschrauben. Die Schrauben fest anziehen und nach einiger Zeit noch einmal deren festen Sitz kontrollieren.
5) Die Schutzfolie auf der Vorder- und Rückseite der Acrylglasscheibe entfernen.
6) **Vorsicht!** Bei der Verschraubung der Glasscheibe die Muttern nicht zu fest anziehen, um die Scheibe nicht zu beschädigen.

   Die Scheibe mit vier Schrauben und vier Hutmuttern an den Scharnieren befestigen (siehe Abb. 4).

   Das Schloss mit dem Schlüssel durch die dafür vorgesehene Bohrung stecken. Den Schlüssel so drehen, dass der Riegel des Schlosses nach unten zeigt und das Schloss in dieser Position mit der Sechskantmutter sichern.
7) Zum Verriegeln des Racks die Glastür schließen und den Schlüssel im Uhrzeigersinn drehen, bis er einrastet. Der Riegel des Schlosses greift dann in die Einsparung am linken Seitenteil und die Tür ist abgeschlossen. Zum Aufschließen den Schlüssel wieder entgegen dem Uhrzeigersinn drehen.

Technische Daten		
Modell	**RACK-12GT/SW**	**RACK-20GT/SW**
Aufnahmekapazität	12 HE	20 HE
maximale Traglast	65 kg	80 kg
Breite Höhe Tiefe	675 mm 725 mm 500 mm	675 mm 1150 mm 500 mm
Gewicht	20 kg	24 kg

GB Rack for Audio Units

Applications

This rack serves to accommodate audio units of 482 mm (19") width. The capacity of model RACK-12GT/SW is 12 rack spaces, the capacity of model RACK-20GT/SW 20 rack spaces (1 rack space = 44.45 mm). Hardware for mounting the units is supplied with the rack.

Mounting

- If the rack is used for purposes other than originally intended, if it is not correctly mounted or overloaded, no guarantee claims for the unit and no liability for resulting personal damage or material damage will be accepted.
- If the rack is to be put out of service definitively, take it to a local recycling plant for disposal which is not harmful to the environment.

The rack consists of 4 walls (1 cover, 1 bottom plate, 2 side parts) and a front door of acrylic glass which can be locked. The following mounting parts which are separately packed are supplied with the rack:

- 4 casters with 4 nuts
- 2 reinforcing braces for the bottom plate
- 8 recessed head screws M4 for mounting the reinforcing braces
- 2 recessed handles with 8 recessed head screws M4 and 8 nuts
- 2 handles with 4 hexagon screws M5
- 2 hinges with 8 hexagon socket screws M6, 8 nuts (4 hexagon nuts and 4 cap nuts) and 8 washers,
  1 lock with 1 hexagon nut and 2 keys,
  2 rubber bungs as door stoppers
- 28 recessed head screws M4x8 for the assembly of the 4 rack walls,
  one set of recessed head screws M6x12 with spring-loaded insert nuts and washers for the installation of the units

The figures 1 to 4 on the extra sheet show the complete rack mounting. Make the following operating steps in the specified order:

1) The tips of the two rubber bungs serve as door stoppers for the glass door. Press one rubber bung each through the drill hole provided for it at the cover and bottom plate (see fig. 1). For this purpose press together the side of the rubber bung provided with a hole so that it can be pressed through the drill hole.
2) Mount the two reinforcing braces and the four casters at the lower side of the bottom plate as shown in fig. 1.
3) Attach the handles and the recessed handles to both side parts. Mount the two hinges with four screws and four hexagon nuts to the right side part. See fig. 2
4) Screw the rack walls together according to fig. 3. Tighten the screws and after some time check again if they fit tightly.
5) Remove the protective foil on the front and rear sides of the acrylic glass pane.
6) **Attention!** When screwing down the glass pane, do not tighten the nuts too much to prevent damage to the pane.

   Fix the pane with four screws and four cap nuts to the hinges (see fig. 4).

   Put the lock with the key through the drill hole provided for it. Turn the key in such a way that the bolt of the lock points downwards and secure the lock in this position with the hexagon nut.
7) To lock the rack, close the glass door and turn the key clockwise until it locks into place. Then the bolt of the lock engages in the recess at the left side part and the door is locked. For unlocking turn the key counterclockwise.

Specifications		
Model	**RACK-12GT/SW**	**RACK-20GT/SW**
Capacity	12 rack spaces	20 rack spaces
Max. carrying load	65 kg	80 kg
Width Height Depth	675 mm 725 mm 500 mm	675 mm 1150 mm 500 mm
Weight	20 kg	24 kg

Copyright© by MONACOR INTERNATIONAL GmbH & Co. KG, Bremen, Germany. All rights reserved.

RACK-12GT/SW Best.-Nr. 24.1090
RACK-20GT/SW Best.-Nr. 24.1100

F B CH Rack pour appareils

Possibilités d'utilisation

Ce rack peut recevoir des appareils audio d'une largeur de 482 mm (19"). La capacité de réception est de 12 unités pour le modèle RACK-12GT/SW et de 20 unités pour le modèle RACK-20GT/SW (1 unité = 44,5 mm). Les accessoires de montage pour l'installation des appareils sont livrés avec le rack.

Montage

- Nous déclinons toute responsabilité en cas de dommages matériels ou corporels si le rack est utilisé dans un but autre que celui pour lequel il a été conçu, s'il n'est pas correctement monté, s'il y a surcharge ; de même, la garantie deviendrait caduque.
- Lorsque le rack est définitivement retiré du marché, vous devez le déposer dans une usine de recyclage de proximité de manière à contribuer à son élimination non polluante.

Le rack se compose de 4 parois (1 couvercle, 1 paroi inférieure, 2 parois latérales) et d'une porte avant en plexiglas verrouillable : les éléments suivants, emballés séparément, sont livrés avec le rack :

- 4 roulettes avec 4 écrous
- 2 barres de renfort pour la paroi inférieure
- 8 vis cruciformes M4 pour le montage des renforts
- 2 poignées encastrées avec 8 vis cruciformes M4 et 8 écrous
- 2 poignées avec 4 vis hexagonales M5
- 2 charnières avec 8 vis à six pans creux M6, 8 écrous (4 écrous hexagonaux et 4 écrous borgnes) et 8 rondelles
  1 serrure avec 1 écrou hexagonal et 2 clés,
  2 bouchons caoutchouc comme arrête porte
- 28 vis cruciformes M4x8 pour monter les 4 parois, un ensemble de vis cruciformes M6x12 avec écrous prisonniers et rondelles pour l'installation des appareils.

Vous pouvez visualiser le montage complet sur les schémas 1 – 4 présentés sur la page annexe.
Procédez selon l'ordre des étapes suivantes :

1) Les pointes des deux bouchons caoutchouc servent d'arrête porte pour la porte en plexiglas. Enfoncez un bouchon dans chaque perçage prévu à cet effet sur la paroi inférieure et le couvercle (voir schéma 1). Pour cela, pressez le côté du bouchon doté d'un trou de telle sorte qu'il passe dans le perçage.
2) Montez les deux renforts et les quatre roulettes comme indiqué sur le schéma 1 sur la face inférieure de la paroi inférieure.
3) Sur les deux parois latérales placez les poignées et les poignées encastrées. Sur le côté latéral droit, montez les deux charnières avec les 4 vis et les 4 écrous hexagonaux. Voir schéma 2.
4) Vissez ensemble les parois selon le schéma 3. Serrez fortement les vis et après quelque temps vérifiez que la fixation est bien solide.
5) Retirez le film de protection sur la face avant et sur la face arrière de la vitre en plexiglas.
6) **Attention !** Lorsque vous vissez la vitre, ne serrez pas trop fort les écrous pour ne pas endommager la vitre.

   Fixez la vitre avec les quatre vis et les 4 écrous borgnes sur les charnières (voir schéma 4).

   Placez la serrure avec la clé dans le perçage prévu ; tournez la clé de telle sorte que le verrou de la serrure soit dirigé vers le bas et verrouillez la serrure dans cette position avec l'écrou hexagonal.
7) Pour verrouiller le rack, fermez la porte et tournez la clé dans le sens des aiguilles d'une montre jusqu'à enclenchement. Le verrou le la serrure est alors engagé dans l'encoche sur la partie latérale gauche et la porte est verrouillée ; pour ouvrir, tournez la clé dans le sens inverse des aiguilles d'une montre.

Caractéristiques techniques		
Modèle	**RACK-12GT/SW**	**RACK-20GT/SW**
Capacité	12 unités	20 unités
Charge maximale	65 kg	80 kg
Largeur Hauteur Profondeur	675 mm 725 mm 500 mm	675 mm 1150 mm 500 mm
Poids	20 kg	24 kg

I Rack per apparecchi

Possibilità d'impiego

Questo rack serve per accogliere apparecchi audio di larghezza 482 mm (19"). La sua capacità è di 12 RS per il modello RACK-12GT/SW e 20 RS per il modello RACK-20GT/SW (1 unità di altezza RS = 44,5 mm). Il materiale di montaggio per gli apparecchi è compreso.

Montaggio

- Nel caso d'uso improprio, di montaggio sbagliato o di sovraccarico non si assume nessuna responsabilità per eventuali danni a persone o a cose, e cessa ogni diritto di garanzia relativo al rack.
- Se si desidera eliminare il rack definitivamente, consegnarlo per lo smaltimento ad un'istituzione locale per il riciclaggio.

Il rack è composto da 4 pareti (1 coperchio, 1 fondo, 2 lati) e da uno sportello frontale di vetro acrilico con serratura. I seguenti materiali di montaggio, confezionati separatamente, sono in dotazione:

- 4 rulli di trasporto con 4 dadi
- 2 rinforzi per il fondo
- 8 viti con testa a croce M4 per il montaggio dei rinforzi
- 2 maniglie con incavo con 8 viti con testa a croce M4 e 8 dadi
- 2 sostegni con 4 viti esagonali M5
- 2 cerniere con 8 viti a brugola M6, 8 dadi (4 esagonali e 4 dadi ciechi) e 8 rondelle,
  1 serratura con dado esagonale e con due chiavi,
  2 tappi di gomma come fermasportello
- 28 viti con testa a croce M4x8 per il montaggio delle 4 pareti del rack,
  un set di viti con testa a croce M6x12 con dadi a gabbia e rondelle per il montaggio degli apparecchi

Le illustrazioni 1 – 4 sulla scheda a parte fanno vedere il montaggio completo del rack. Eseguire i seguenti passi nell'ordine indicato:

1) Le punte dei due tappi di gomma servono come fermasportello per lo sportello di vetro. Pressare un tappo attraverso il relativo foro nel coperchio e nel fondo (vedi fig. 1) comprimendo il lato del tappo con il buco in modo da farlo passare attraverso il foro.
2) Montare i due rinforzi e i quattro rulli sotto il fondo, come illustrato in fig. 1.
3) Montare ai due lati le maniglie con incavo e i sostegni. Sul lato destro montare le due cerniere con quattro viti e quattro dadi esagonali, vedi fig. 2.
4) Avvitare le pareti come da fig. 3. Stringere bene le viti e controllare successivamente la loro tenuta.
5) Staccare il film protettivo dai due lati del vetro acrilico.
6) **Attenzione!** Nell'avvitare il vetro acrilico, non stringere troppo le viti per non danneggiare il vetro.

   Fissare il vetro con quattro viti e quattro dadi ciechi alle cerniere (vedi fig. 4).

   Infilare la serratura con la chiave nel foro previsto. Girare la chiave in modo tale che il catenaccio della serratura sia rivolto in basso; quindi fissare la serratura in quella posizione con l'aiuto del dado esagonale.
7) Per chiudere il rack, chiudere dapprima lo sportello di vetro e girare la chiave in senso orario fino allo scatto. In questo posizione, il catenaccio della serratura entra nell'incavo sulla parete di sinistra, e lo sportello risulta chiuso. Per aprire, girare la chiave in senso antiorario.

Dati tecnici		
Modello	**RACK-12GT/SW**	**RACK-20GT/SW**
Capacità	12 unità	20 unità
Portata massima	65 kg	80 kg
Larghezza Altezza Profondità	675 mm 725 mm 500 mm	675 mm 1150 mm 500 mm
Peso	20 kg	24 kg

Copyright© by MONACOR INTERNATIONAL GmbH & Co. KG, Bremen, Germany. All rights reserved.